«IDEA» 1.8 m.

(RU) А.Инструкция по сборке:ВС 90/105; **(CS)** A.Návod montáž: W 90/105; **(HU)** A. Szerelési útmutató: A 90/105;
(EN) A.Assembly instructions: W 90/105; **(SK)** A.Návod montáž: W 90/105; **(PL)** A.Instrukcja montaż: W 90/105;

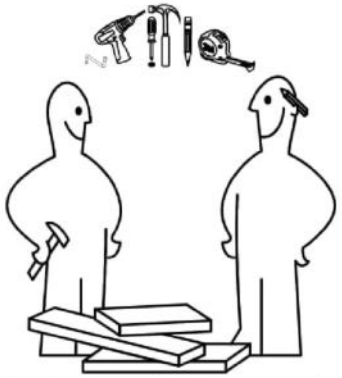

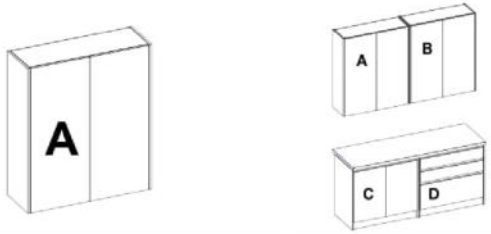

(RU) № детали	Размер (мм)	Количество (шт)
(CS) № podrobnosti	Rozměr (mm)	Množství (ks)
(HU) № részletek	Méret (mm)	Mennyiség (db)
(EN) № details	Size (mm)	Quantity (pcs)
(SK) № podrobnosti	Rozmer (mm)	Množstvo (ks)
(PL) № szczegóły	Rozmiar (mm)	Llość (szt)
1, 2	1050 x 316 x 16	2
3	868 x 284 x 16	1
4	868 x 298 x 16	1
5	867 x 274 x 16	1
6,7	1048 x 430 x 16	2
8,9,10	1018 x 292 x 2.5	3

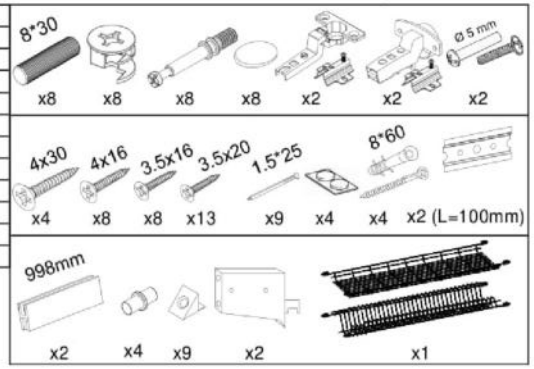

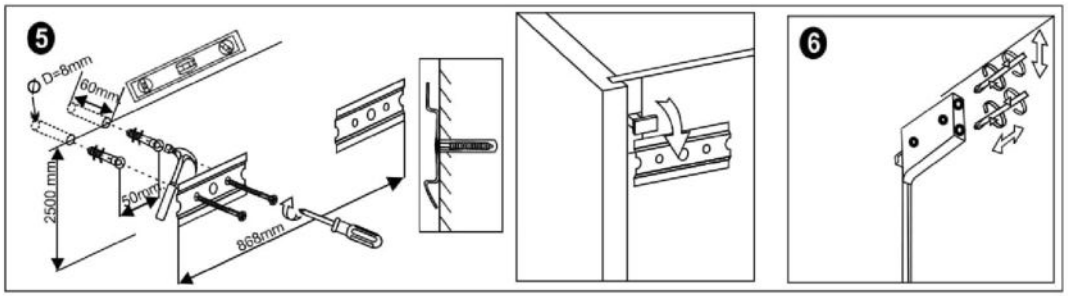

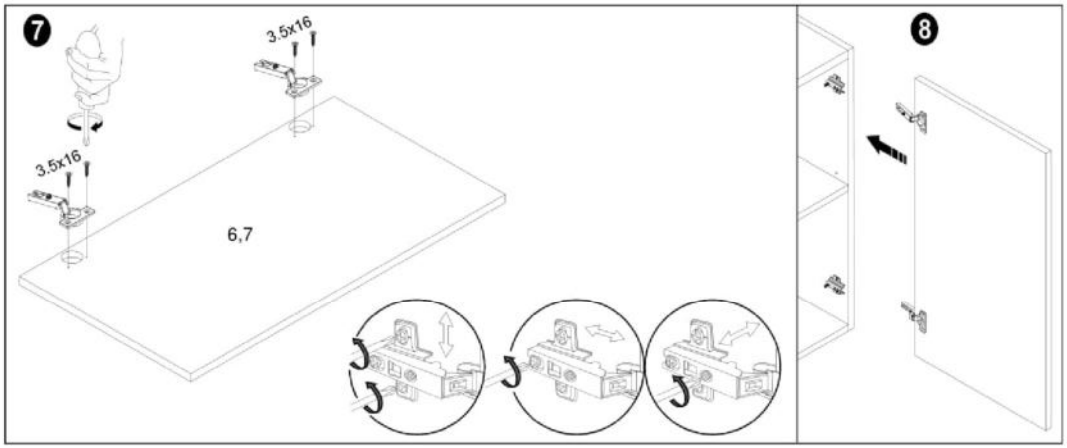

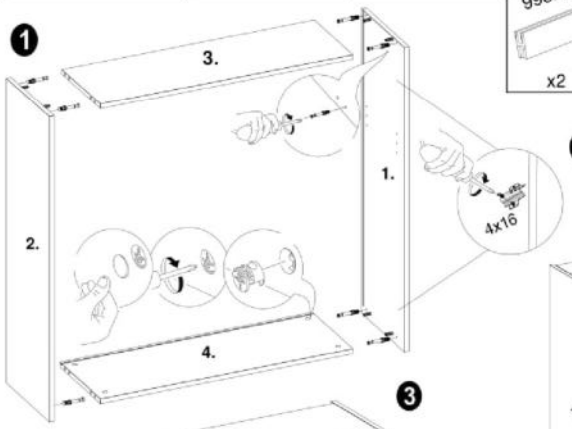

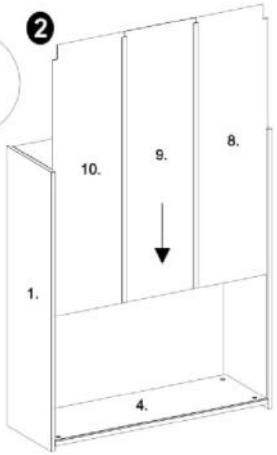

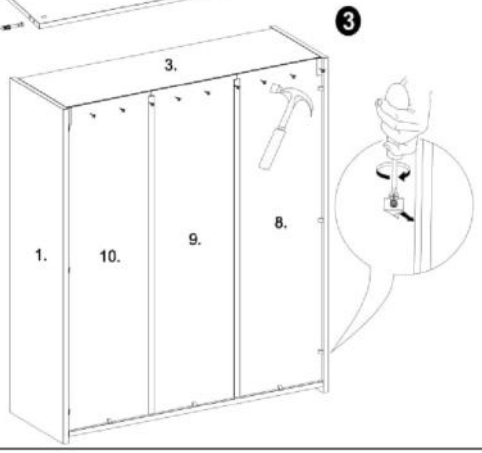

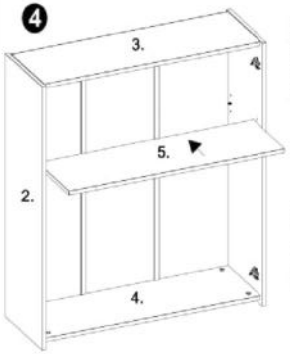

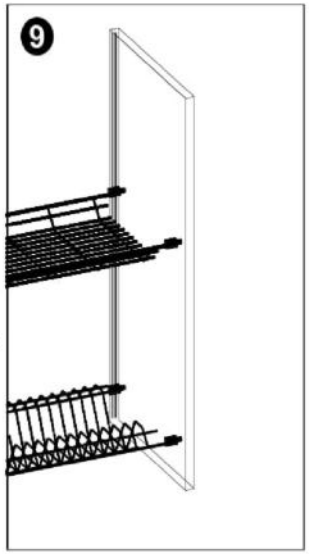

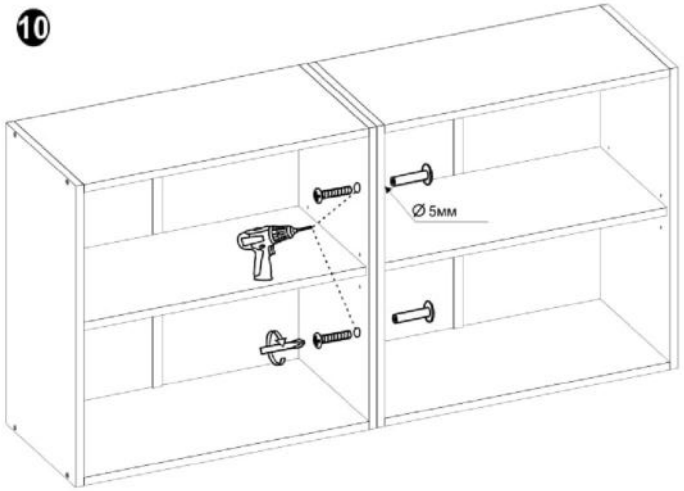

«IDEA» 1.8 m.

(RU) А.Инструкция по сборке:В 90/105; **(CS)** A.Návod montáž: W 90/105; **(HU)** A. Szerelési útmutató: A 90/105;
(EN) A.Assembly instructions: W 90/105; **(SK)** A.Návod montáž: W 90/105; **(PL)** A.Instrukcja montaż: W 90/105;

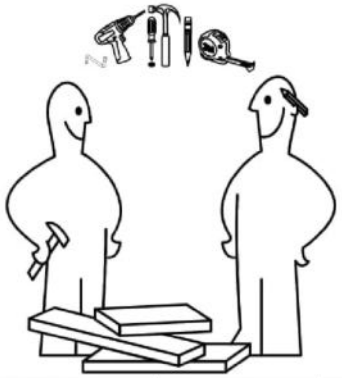

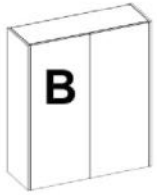

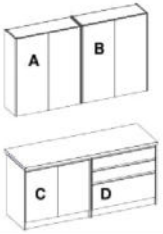

(RU) № детали	Размер (мм)	Количество (шт)
(CS) № podrobnosti	Rozměr (mm)	Množství (ks)
(HU) № részletek	Méret (mm)	Mennyiség (db)
(EN) № details	Size (mm)	Quantity (pcs)
(SK) № podrobnosti	Rozmer (mm)	Množstvo (ks)
(PL) № szczegóły	Rozmiar (mm)	Llość (szt)
1, 2	1050 x 316 x 16	2
3	868 x 284 x 16	1
4	868 x 298 x 16	1
5	867 x 274 x 16	2
6,7	1048 x 430 x 16	2
8,9,10	1018 x 292 x 2.5	3

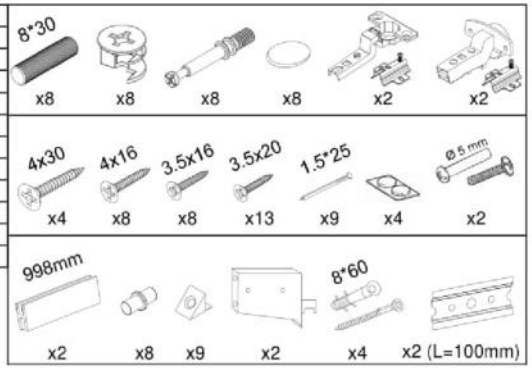

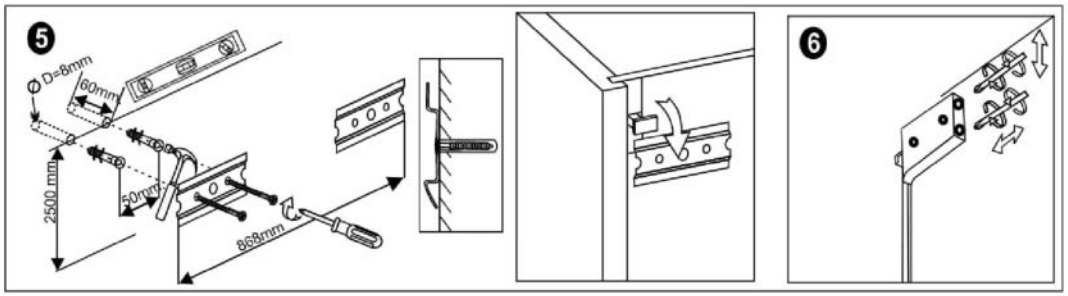

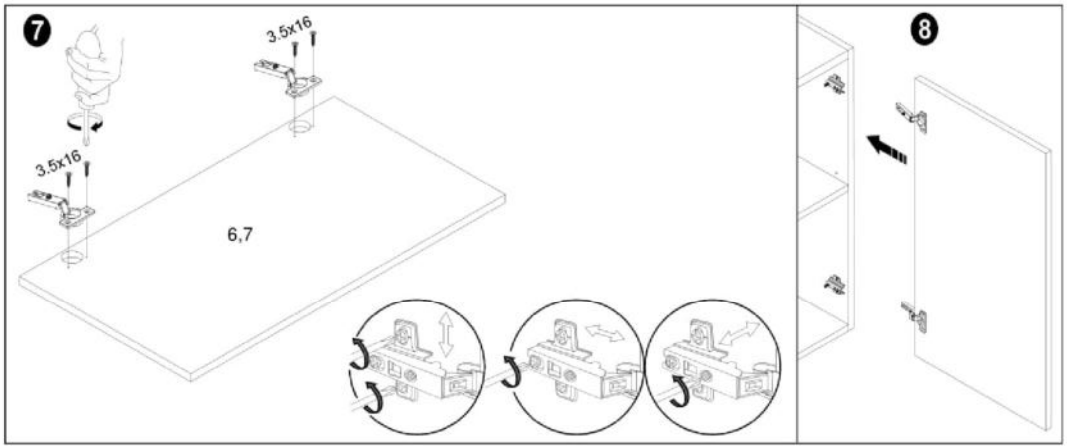

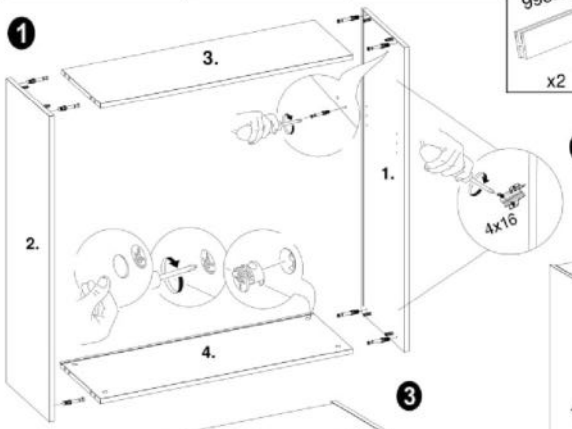

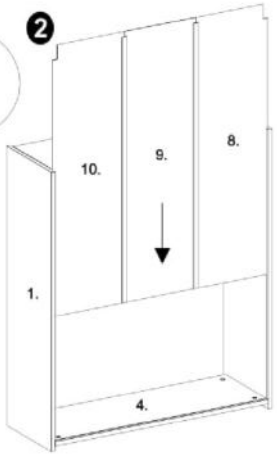

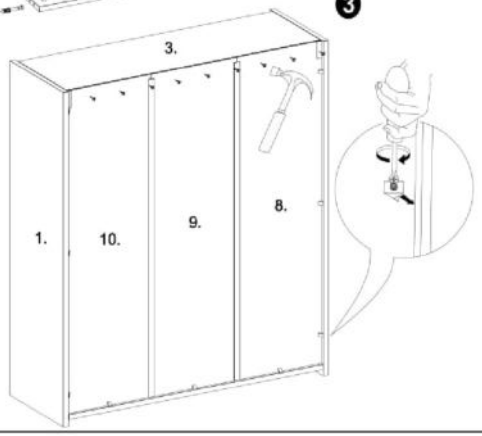

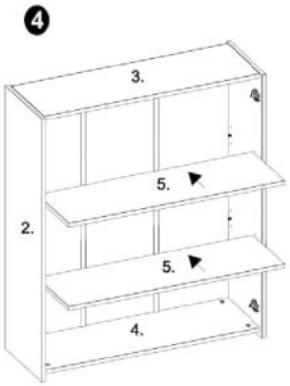

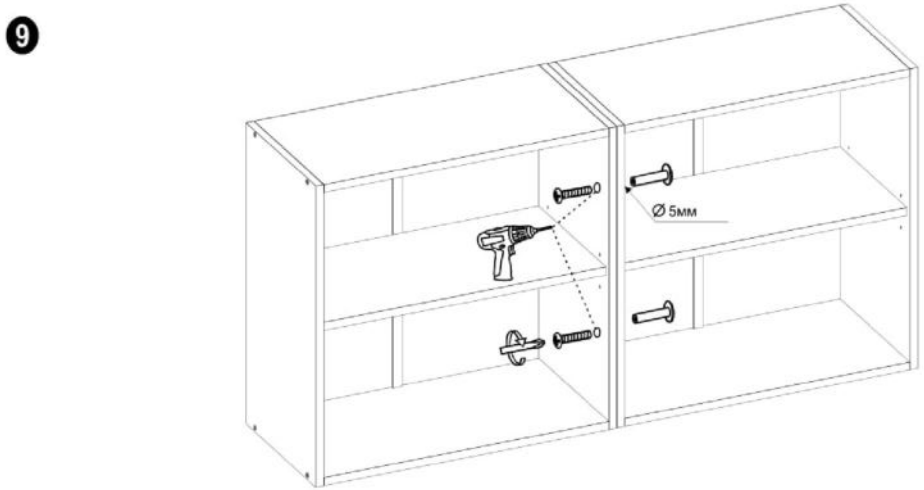

«IDEA» 1.8 m.

(RU) А.Инструкция по сборке:НМП 90/82; **(CS)** A.Návod montáž: SU 90/82; **(HU)** A. Szerelési útmutató: SM 90/82;
(EN) A.Assembly instructions: CW 90/82; **(SK)** A.Návod montáž: SU 90/82; **(PL)** A.Instrukcja montaż: DK 90/82;

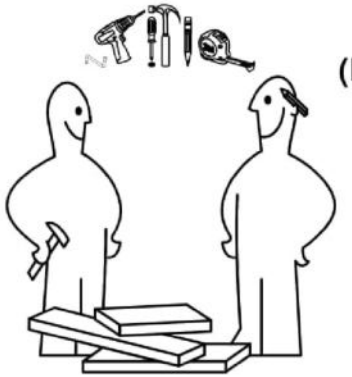

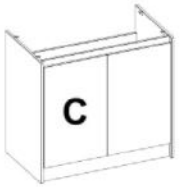

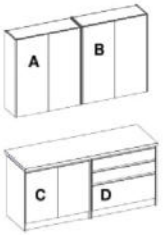

(RU) № детали	Размер (мм)	Количество (шт)
(CS) № podrobnosti	Rozměr (mm)	Množství (ks)
(HU) № részletek	Méret (mm)	Mennyiség (db)
(EN) № details	Size (mm)	Quantity (pcs)
(SK) № podrobnosti	Rozmer (mm)	Množstvo (ks)
(PL) № szczegóły	Rozmiar (mm)	Ilość (szt)
1, 2	820 x 522 x 16	2
3	868 x 504 x 16	1
4	868 x 60 x 16	1
5	868 x 97 x 16	1
6,7	686 x 430 x 16	2
8	868 x 100 x 2.5	1

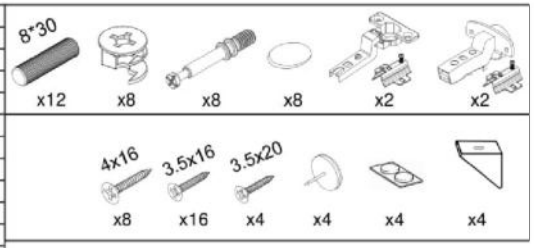

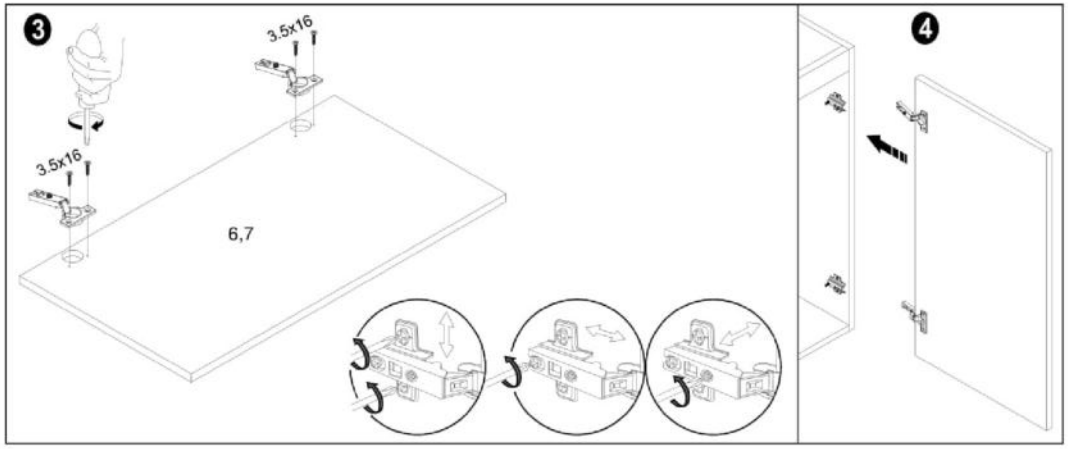

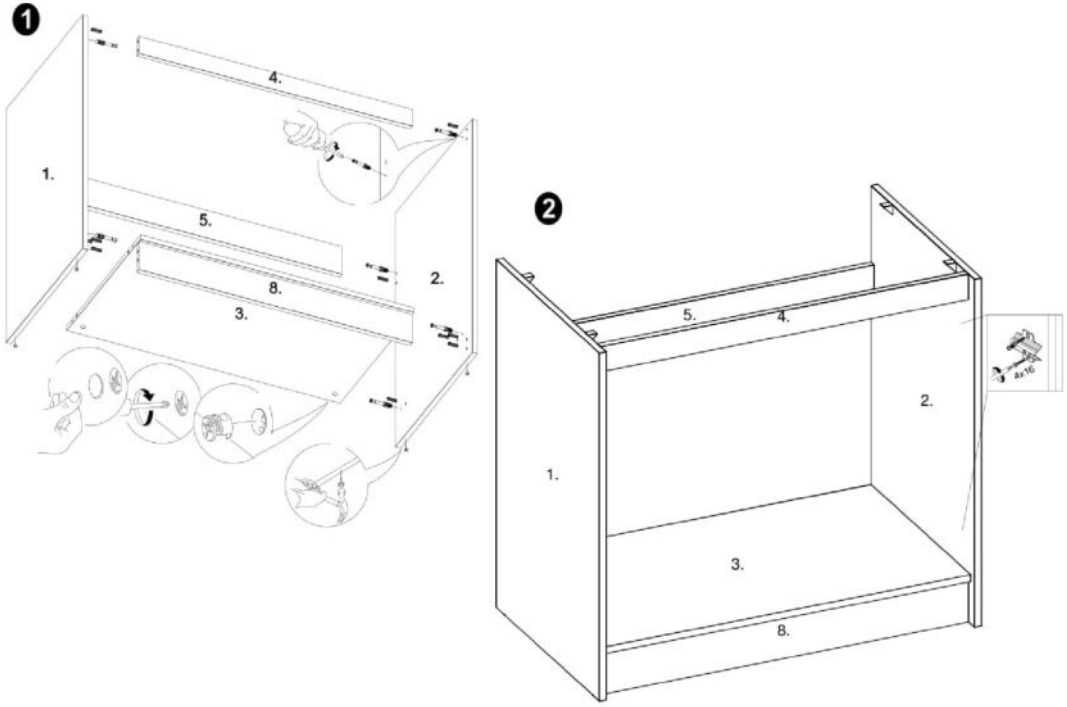

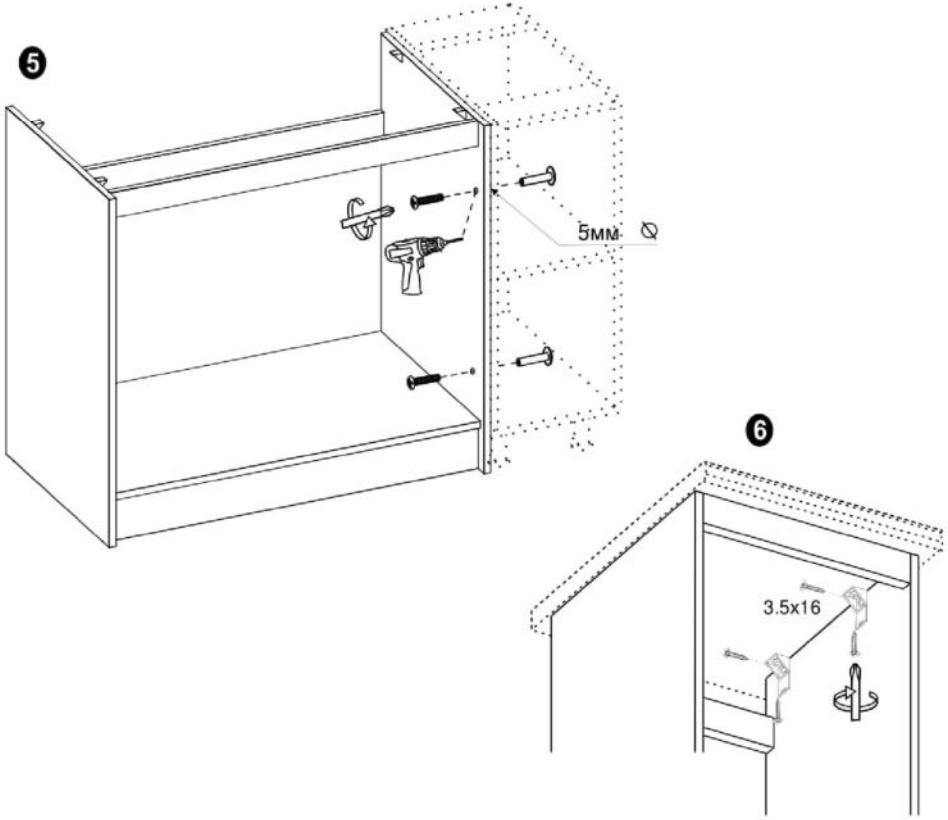

«IDEA» 1.8 m.

(RU) А.Инструкция по сборке:НЯП3 Q25 90/82; **(CS)** A.Návod montáž: SZ3 Q25 90/82; **(HU)** A. Szerelési útmutató: SF3 Q25 90/82;
(EN) A.Assembly instructions: B3 Q25 90/82; **(SK)** A.Návod montáž: SZ3 Q25 90/82; **(PL)** A.Instrukcja montaż: D3S Q25 90/82;

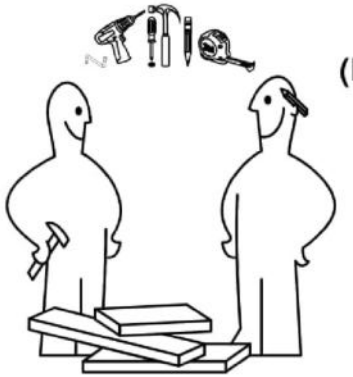

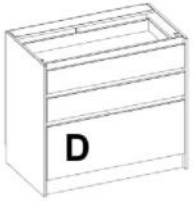

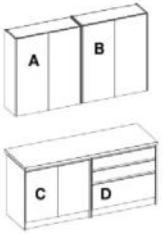
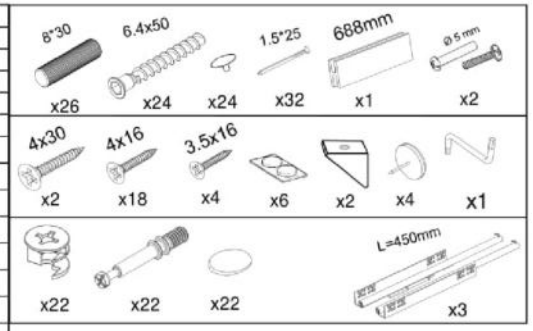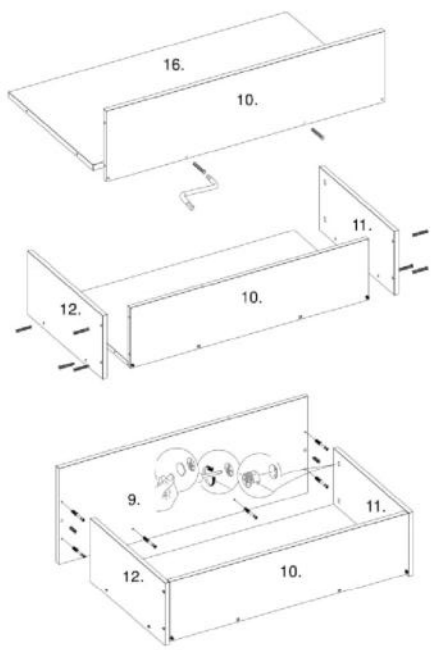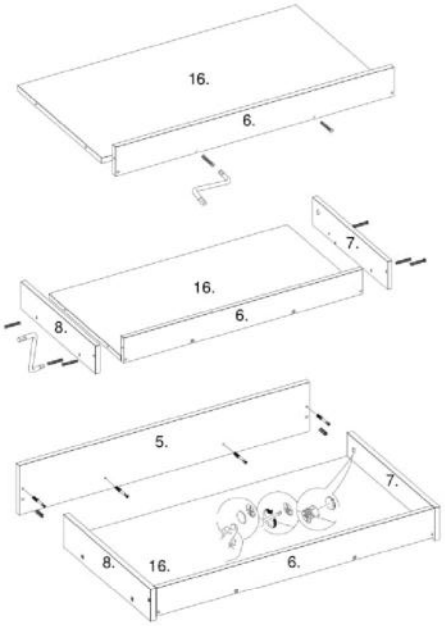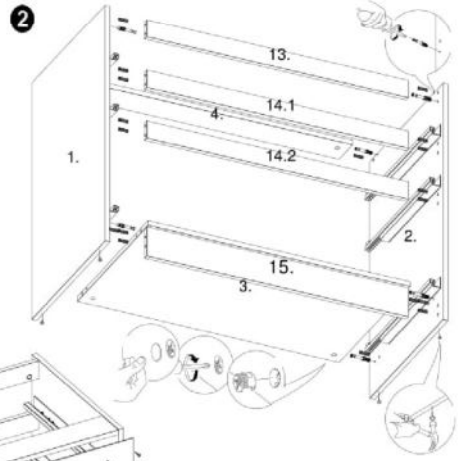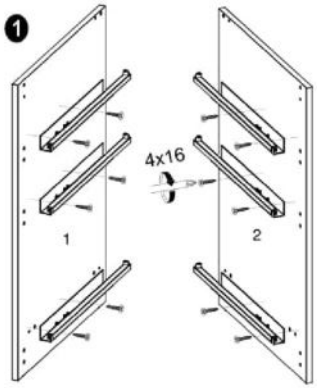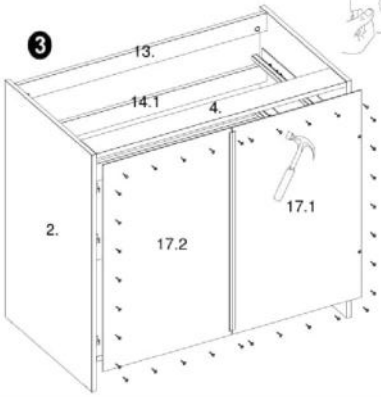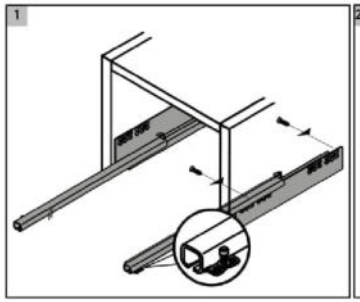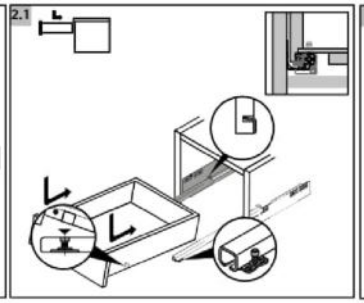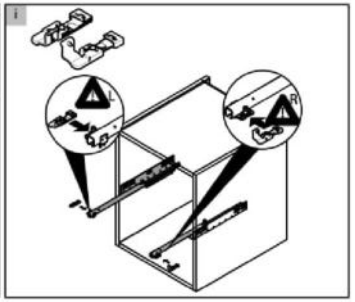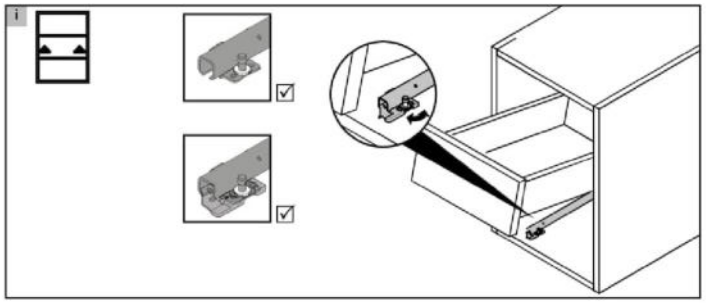
(RU) № детали	Размер (мм)	Количество (шт)
(CS) № podrobnosti	Rozměr (mm)	Množství (ks)
(HU) № részletek	Méret (mm)	Mennyiség (db)
(EN) № details	Size (mm)	Quantity (pcs)
(SK) № podrobnosti	Rozmer (mm)	Množstvo (ks)
(PL) № szczegóły	Rozmiar (mm)	Llość (szt)
1, 2	820 x 522 x 16	2
3	868 x 504 x 16	1
4	868 x 97 x 16	1
5*	146 x 864 x 16	2
6	828 x 86 x 16	2
7,8	450 x 96 x 16	4
9	334 x 864 x 16	1
10	828 x 210 x 16	1
11,12	450 x 220 x 16	2
13,14	868 x 60 x 16	3
15	868 x 100 x 16	1
16	828 x 434 x 16	3
17	718 x 448 x 2.5	2
18	1800 x 600 x 38	1